Schnitt A-A

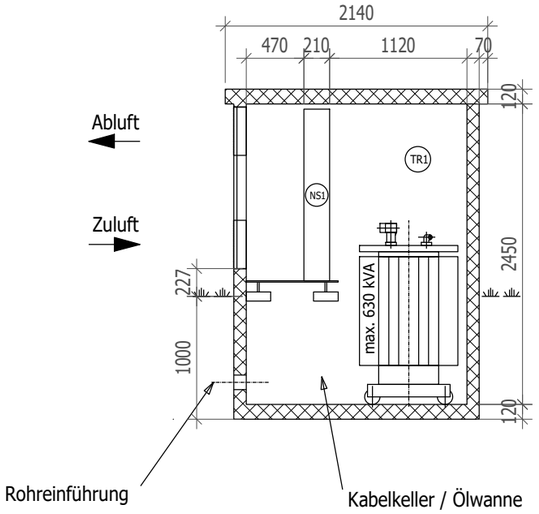

Schnitt B-B

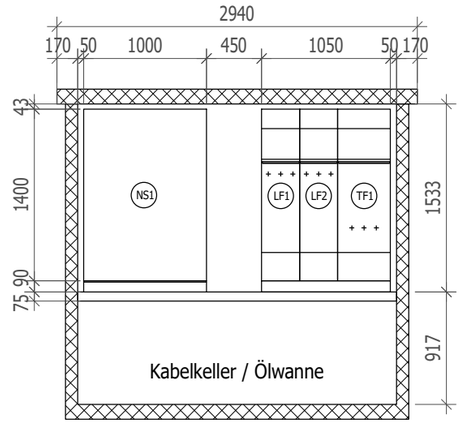

Schnitt C-C

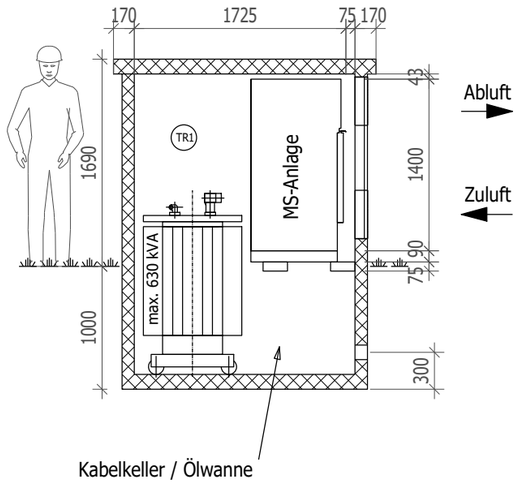

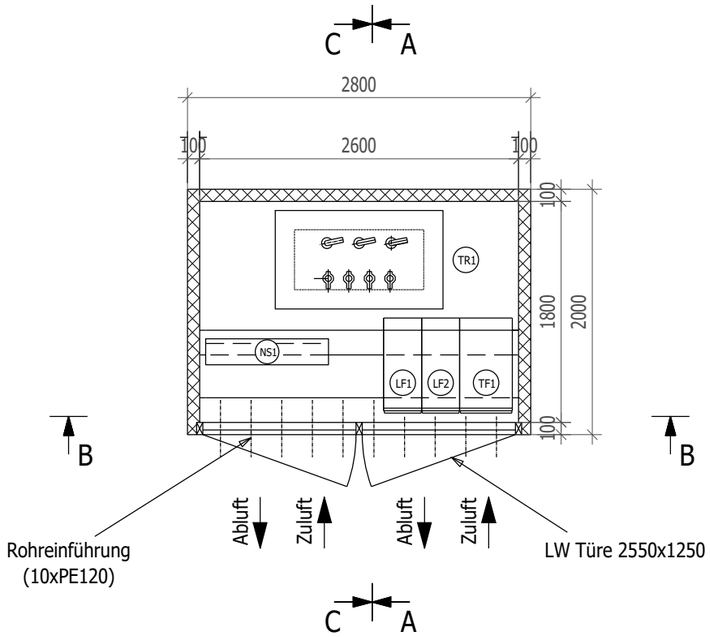

Ausrüstung

LF1 LF2 TF1	MS-Anlage max. 4-feldrige- Kompaktschaltanlage
TR1	Trafo max. 630 kVA
NS1	NSV-9

Rigi TS-Bau AG
Rigi TS-Bau AG
Unterboden 1
6403 Küssnacht am Rigi

TS-TYP
UK 2820

PLAN-TYP
Disposition

NORMKABINENSTATION AUSSENBEDIENBAR

PROJEKTVERFASSER
Rigi TS-Bau AG

DATUM
12.01.2024

GEZEICHNET
AN

VERSION
V1

PLANFORMAT
A3

MASSSTAB
1:50